GEWINNBRINGENDE KARTENLÖSUNGEN MIT SYSTEM

KARTEN | MAILING | SOFTWARE | DRUCKER

DAS UNTERNEHMEN VARIUSCARD

DATEN & FAKTEN

- 1964 Gründung der Digicard GmbH und Produktion der ersten Plastikkarte in Österreich
- 1974 Erfolgreicher Entwicklungsabschluss des Skidata System zur Zutrittskontrolle & Zeiterfassung
- 1980 Produktion von Thermo personalisierten Magnetstreifen Karten für Skidata
- 1989 erste RFID Karten von Variuscard produziert

DAS UNTERNEHMEN VARIUSCARD

DATEN & FAKTEN

- 2009 Erste Digital Offset Druckmaschine in Betrieb
- 2011 Übernahme aller Unternehmensanteile durch Michael Dorner & Umfirmierung in Variuscard.

- 2012 1. Platz für innovatives Kartendesign
- 2013 2. Platz für innovatives Kartendesign
- 2018 1. Platz neue Technologien für Personalisierung und Sicherheitsdruck für National ID Card, Kongo

- 2019 36 Mitarbeiter am Produktionsstandort Wien
- 2019 Produktionskapazität über 40 Mio. Karten jährlich

GESCHÄFTSFELDER

DIE 4 SÄULEN

DRUCK & TECHNIK
DIE BEGEISTERT

OFFSET | DIGITAL | SIEBDRUCK | VARARBEITUNG

OFFSET

IN HÖCHSTER QUALITÄT

- Maschinenpark:
  - Heidelberg Quickmaster DI (35x50cm)
  - Ryobi (50x70cm)
  - KBA Planeta UV (70x100cm)
- Bedruckstoffe bis 0,8mm
- Bis zu 6 Farben plus Lack in einem Durchgang
- Druck von 500 bis 10 Millionen Stück
- UV Druck für sofortige Trocknung und Weiterverarbeitung

SIEBDRUCK

FÜR ALLES WAS OFFSET NICHT KANN

- Maschinenpark:
  - Sakurai 102 (70x100cm)
  - Sakurai 74 UV (70x0cm)
  - Thieme Halbautomat (200x150cm)
- Metalleffekte, Sicherheitsfarben, Schreibfelder, Strukturlack, Spotlack, Duftlacke. Zündholzfarbe, Sandlack
- Hoher Durchsatz, Qualität und Haltbarkeit
- Materialstärke bis 5mm

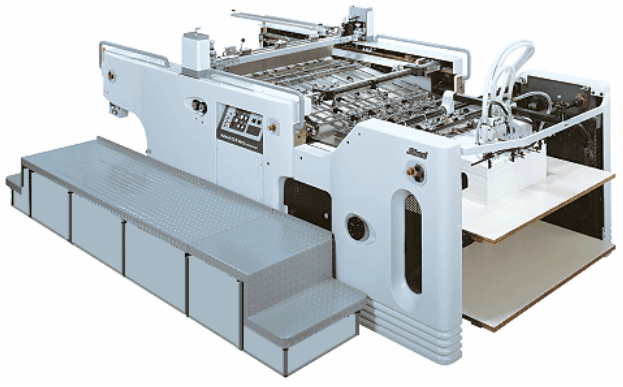

DIGITALDRUCK

FLINK & VARIABEL

- Maschinenpark:
  - MGI Meteor DP 60 (35x100cm) - Tonerbasierend
  - KBA Metronic Alphajet (Inkjet 2 Kopf, 5mm Druckhöhe)
- Großauflagen Unterlaminat-Personalisierung
  - Highspeed Ricoh DoD 600dpi Graustufen Personalisierung inklusive Magnetstreifen Kodierung und Etikettierung

KLASSISCHE PERSONALISIERUNG

FÜR KLEINE AUFLAGENHÖHEN

- Hochprägung wenn Haptik und Sicherheit gefragt ist
- Indentprint speziell für Bank- und Zahlkarten
- Thermotransfer Monochrom
- Thermo Re-Transfer 4-Farbdruck für ID-Karten und Ausweise zur Foto Personalisierung

VERARBEITUNG

VON „A“ WIE ABKANTEN BIS „Z“ WIE ZUSAMMENTRAGEN

- Laminierpressen mit Kühlung (620x560mm)
  - Speziell für RF Karten
  - Viellagigen Schichtenaufbau
  - Transponder bis 3mm Stärke
- Kartenstanzen
  - Louda & Sysco Kartenstanzen für ISO Formate
  - Busch & Sysco Kartenstanzen für Sonderformate
- Zusammentragen
  - Vollmaschinelle Bogen Kollatoren für bis zu 9 Folien
- Folienheißprägung
  - Hologramme, Schreibfelder, Scratch Off

MASCHINELLE INSPEKTION

100% PERFEKTE QUALITÄT BEI 37.000 KARTEN PRO STUNDE

- Unversehrte Oberflächen
  - Frei von Kratzer
  - Frei von Einschlüssen
- Einheitliches Druckbild
  - Farbigkeit
  - Stand
  - UV-Druck, Guilloche, Mikrotext
- Korrekte Position
  - Schreibfelder
  - Hologramme
  - Magnetstreifen
  - Etiketten

VARARBEITUNG

VON „A“ WIE ABKANTEN BIS „Z“ WIE ZUSAMMENTRAGEN

- Mailingproduktion
  - Zusammentragen, Read-Write Personalisierung,
    Falzen, Aufspenden, Kuvertieren, Portooptimieren, Verpacken, Etikettieren

- Weitere Verarbeitungen
  - Schneiden, Folien Einschweißen, Banderolieren,
    Verpacken, Etikettieren

TECHNISCHER AUFBAU VON PLASTIKKARTEN

ISO NORM | CHIP/MAGNETKARTEN | SONDERFORMATE

AUFBAU VON PLASTIKKARTEN

SCHICHT FÜR SCHICHT FÜR SCHICHT

- Standardaufbau:
  - 2x 310nm Druckfolie (Weiß und farbig)
  - 2x 80nm Overlayfolie (Transparent)
- Dünnplastikkarten
  - bis 200nm Minumum
- Materialien
  - PVC, PETG, PC, PL5, PL7, TRW-, Ferrit- & Magnetfolien
- Inlay für RFID Karten
  - Von 380nm bis 520nm Stärke

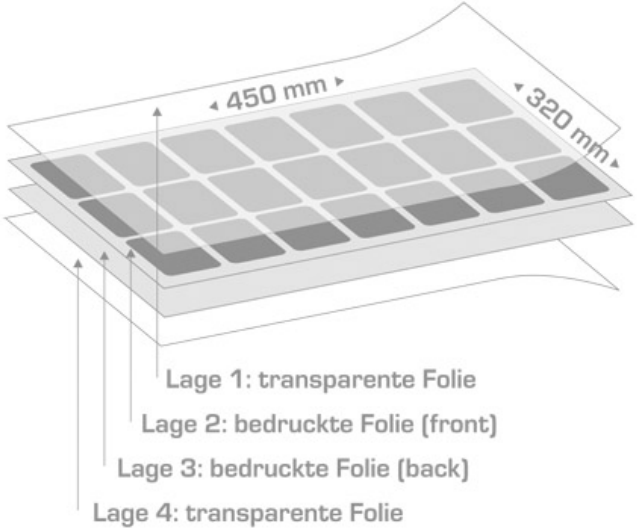

BARCODE KARTEN

SMARTE KARTEN

- 1D & 2D Matrix Barcodes
- Speichergrößen bis zu 35 Zeichen
- Unterlaminat Kapazitäten bis zu 35.000 Karten p./h.
  - 600 dpi Auflösung
- Einzelkarten Personalisierung 35.000 Karten p./h.
  - 600 dpi Auflösung

MAGNETSTREIFEN KARTEN

SMARTE KARTEN

- 1 Spur bis 3 Spur
- LoCo und HiCo
- Viele Buntfarben
- Hologramm

KONTAKTCHIP KARTEN

SMARTE KARTEN

- 6-PIN und 8-PIN Kontakt
  - Banking, National IDs, Zutritt, Fitness, Zeiterfassung
- 6-PIN und 8-PIN Dual Interface
  - Banking, National IDs, Zutritt, Zeiterfassung, Public Transport

- Arizona, Atmel, EM, Infineon, NXP

RFID & NFC KARTEN

SMARTE KARTEN

- *Niederfrequent* (LF), Wellenlänge: 125 kHz, 134 kHz
- *Hochfrequent* (HF), Wellenlänge 13,56 Mhz
- *Ultrahochfrequent* (UHF), Wellenlänge:

- Lesereichweiten von 30mm bis 1 Meter
- Speichergrößen von 44byte bis 128 MB
- MIFARE®, Legic, SR, I-Code, Tag-it
- PVC, PETG, Polykarbonat

RFID SCHLÜSSELANHÄNGER

SMARTE KARTEN

- *Hochfrequent* (HF), Wellenlänge 13,56 MHz

- Standard Designs
- Individuelle Epoxi Formfaktoren
- Lesereichweiten von 30mm bis 30cm
- Speichergrößen von 44byte bis 128 MB
- MIFARE®, Legic, SR, I-Code, Tag-it
- PVC, PETG, Polykarbonat

KARTONKARTEN

DIE UMWELTFREUNDLICHE ALTERNATIVE

- *Um unseren ökologischen Fußabdruck so gering wie möglich zu halten!*

- ISO 7810 Stärke und Format
- Hoch stabil und verwindungsfest
- Perfekte Oberfläche
- Mit Magnetstreifen
- RFID Version
- Lesereichweiten von 30mm bis 1 Meter
- MIFARE®, Legic, SR, I-Code, Tag-it

- Perfekt für Gutscheine, temporäre Ausweise und Mitgliedschaften

Umweltfreundliche Plastikkarten

- 100% Recyceltes PVC /PET

- Möglichst geringer CO^2 Fußabdruck
- Rohmaterial aus Abfällen der Verpackungs-, Druck-, Fenster- und Autoindustrie
- Stehen normalen PVC/PET Karten in nichts nach
- Egal ob mit Magnetstreifen, Chip, Personalisierung, Veredelung mit Sonderfarben, Folienprägung oder Hologrammen

THERMOTRANSFER DRUCKER

WENN SIE IHRE KARTEN SELBER ERSTELLEN WOLLEN

- Namhafte Hersteller mit Garantie
  - Je nach Durchsatz und Preis
  - 4-farbig & Graustufen
  - Chip Codierung
  - Magnetstreifen Codierung
  - Portrait Druck

WIR BRINGEN IHRE KARTEN BIS ZUM KUNDEN

DATENAUFBEREITUNG | DRUCKSORTEN | MAILING

MAILING & FULFILLMENT

KARTEN FÜR PERSÖNLICHKEITEN

Kunde

Daten

Variuscard

Brief

Karte

Konfektionierung

Portooptimierung
Versand

Kundengewinnung,
Kundenbindung
Mitgliedschaften
Ausweise

MAILING & FULFILLMENT

DATEN & FAKTEN

- Vollautomatischer Abgleich durch:
  - Barcode
  - Magnetstreifen
  - Chip
- Druck des Briefs nach Auslesen der Karte
- Bis zu 1.500 Mailings p./h.
  - Bis zu 3 zusätzlichen Elementen (Flyer, Beileger, Scheckhefte)
  - Bis zu 6 verschiedene Karten auf einem Brief

MAILING & FULFILLMENT

FÜR JEDE ZIELGRUPPE DIE RICHTIGE ANSPRACHE

- Automobilclubs
- Kinobetreiber
- Zeitungsverlage
- Einkaufszentren
- Einzelhandel
- Städte & Gemeinden
- Tankstellenketten
- Kulturelle Veranstaltungen
- Restaurants

KARTENHALTER & HANGTAGS

GUTSCHEINE, PREPAID LÖSUNGEN, MITGLIEDSCHAFTEN

FRAGEN & ANTWORTEN

dominik.koegler@variuscard.com

KARTEN | MAILING | SOFTWARE | DRUCKER